【機械設備】

田沢浄水場耐震補強工事（設備）

数　量　計　算　書

1.機器品目・輸送重量・直接材料

(1) 機 器 品 目

	機　器　名		単 位	数 量
1	傾斜装置	6.9m×9.9m	基	1
2	原水分配管	FRP特殊管	本	16
3	底部排泥管	SUS304	本	4
4	トランキライザー	樹脂製	式	1
5	底部排泥弁(150A_自動)		台	2
6	底部排泥洗浄弁(100A_自動)		台	2
7	スラッジブロー弁(100A_自動)		台	4
8	ろ過池流入弁(F1)(250A_自動)		台	3
9	逆洗排水流出弁(F5)(400A_自動)		台	3
10	電磁弁盤(管廊内)		面	1

(2) 撤 去 品 目

	機　器　名	単 位	数 量
1	傾斜装置	基	1
2	原水分配管	本	16
3	底部排泥管	本	4
4	トランキライザー	式	1
5	底部排泥弁(150A_自動)	台	2
6	底部排泥洗浄弁(100A_自動)	台	2
7	スラッジブロー弁(100A_自動)	台	4
8	ろ過池流入弁(F1)(250A_自動)	台	3
9	逆洗排水流出弁(F5)(400A_自動)	台	3
10	電磁弁盤(管廊内)	面	1

(2) 輸　送　費

輸　送　重　量	備　　考
4.6 ton	(輸送費は機器費に含む。参考重量)

(3)　直 接 材 料

	材 料 名			単 位	数 量
	1. 底部排泥管				
1	2F90°　曲管	SUS304TP　150A	308L×235L	本	2
2	2F90°　曲管	SUS304TP　150A	863L×298L	本	2
3	2F直管(止水板付きt6×φ230)	SUS304TP　150A	690L	本	2
4	2F90°　曲管	SUS304TP　150A	3648L×235L	本	2
5	3FT字管	SUS304TP　150A	215L×215L×263L	本	2
6	2F90°　曲管	SUS304TP　150A	1683L×235L	本	4
7	2F90°　曲管	SUS304TP　150A	1113L×350L	本	4
	2. 底部排泥用圧力水管				
1	2F90°　曲管	SUS304TP　100A	185L×208L	本	2
2	2F直管(止水板付きt6×φ175)	SUS304TP　100A	690L	本	2
3	2F直管	SUS304TP　100A	3486L	本	2
4	2F90°　曲管	SUS304TP　100A	160L×283L	本	2
5	3FT字管	SUS304TP　100A	175L×175L×215L	本	2
6	2F90°　曲管	SUS304TP　100A	1723L×160L	本	4
7	2F90°　片落曲管	SUS304TP　150A×100A	1188L×350L	本	4
	3. スラッジブロー管				
1	2F90°　曲管	SUS304TP　100A	853L×208L	本	4
2	2F直管(止水板付きt6×φ175)	SUS304TP　100A	690L	本	4
3	2F45°　曲管	SUS304TP　100A	473L×2081L	本	1
4	1F90°　曲管	SUS304TP　100A	250L×1180L	本	4
5	2F90°　曲管	SUS304TP　100A	573L×1048L	本	1
6	2F直管	SUS304TP　100A	4000L	本	2
7	2F45°　曲管	SUS304TP　100A	373L×250L	本	1
8	2F45°　曲管	SUS304TP　100A	876L×250L	本	1
9	2F45°　曲管	SUS304TP　100A	1071L×250L	本	1

	材 料 名			単 位	数 量
10	2F直管	SUS304TP　100A	1829L	本	1
	4. サンプリング管				
1	2F直管(止水板付き)	SUS304TP　20A	690L	本	3
	5. オーバーフロー管				
1	1Fラッパ管	SUS304TP　200A	200L	本	1
2	2F直管	SUS304TP　200A	886L	本	1
3	2F90°　曲管	SUS304TP　200A	310L×848L	本	1
4	2F直管(止水板付きt6×φ280)	SUS304TP　200A	690L	本	1
5	2F90°　曲管	SUS304TP　200A	328L×250L	本	1
6	2F90°　曲管	SUS304TP　200A	248L×2018L	本	1
7	1F直管	SUS304TP　200A	650L	本	1
	6. 集水溝ドレン管				
1	1F直管(止水板付きt6×φ175)	SUS304TP　100A	350L	本	1
	7. 沈殿池ドレン管				
1	1F直管(止水板付きt6×φ175)	SUS304TP　100A	540L	本	3
2	1F90°　曲管	SUS304TP　100A	170L×235L	本	2
3	1F90°　曲管	SUS304TP　100A	170L×500L	本	1
	8. ろ過池入口管(1)				
1	1F直管(止水板付きt6×φ330)	SUS304TP　250A	540L	本	3
2	2F90°　曲管	SUS304TP　250A	1192L×385L	本	3
3	2F直管	SUS304TP　100A	611L	本	3
	9. ろ過池入口管(2)				
1	2F90°　片落曲管	SUS304TP　400A×250A	900L×415L	本	3
2	3FT字管	SUS304TP　400A	413L×1130L×278L	本	3
3	1F直管(止水板付きt6×φ470)	SUS304TP　400A	520L	本	3

(3)　直 接 材 料

	材 料 名				単 位	数 量
	10. ろ過池ドレン管					
1	1F直管(止水板付きt6×φ175)	SUS304TP	100A	665L	本	3
2	2F90° 曲管	SUS304TP	100A	160L×160L	本	3
3	1F90° 曲管	SUS304TP	100A	160L×525L	本	3
	11. 送水ポンプ出口バルブユニット					
1	2F45° 曲管	SUS304TP	150A	120L×1308L	本	1
2	3FT字管	SUS304TP	150A	175L×175L×190L	本	1
3	2F直管	SUS304TP	150A	991L	本	1
4	2F90° 曲管	SUS304TP	150A	235L×235L	本	2
5	2F直管	SUS304TP	150A	489L	本	1
6	3FT字片落管	SUS304TP	150A×125A	175L×175L×185L	本	1
7	2F片落直管	SUS304TP	150A×125A	150L	本	2
8	2F直管	SUS304TP	150A	566L	本	1
9	3FT管	SUS304TP	150A	175L×175L×190L	本	1
10	2F90° 曲管	SUS304TP	150A	263L×234L	本	1
11	2F直管	SUS304TP	150A	1900L	本	1
12	2F直管	SUS304TP	150A	1176L	本	1
13	2F90° 曲管	SUS304TP	125A	175L×603L	本	1
14	2F90° 曲管	SUS304TP	125A	175L×447L	本	1
15	1F90° 曲管	SUS304TP	125A	175L×900L	本	1
16	φ600マンホール(ろ過池用)	SUS304(埋込み管含む)			本	3
	ステンレス鋼管					
配管材料						
1	ステンレス鋼管	SUS304TPP	Sch40	20A	m	34
2	配管接合材	ボルト・ナット・パッキン類			式	1

	材 料 名				単 位	数 量
弁類						
	手動仕切弁(内ネジ式)	FC/エポキシ	JIS10K	100A	個	11
	手動仕切弁(内ネジ式)	FC/エポキシ	JIS10K	150A	個	5
	玉形弁	FC/エポキシ	JIS10K	20A	個	3
	減圧弁	SCS13	ねじ込み式	125A	個	1
	安全弁	SCS14	JIS10K	125A	個	1
鋼製加工品						
	配管サポート	SUS304			t	0.98
	複合工					
	無筋コンクリート				m3	0.20
	モルタル充填工				m2	1.10
	モルタル仕上(2cm)				m2	9.0
	モルタル仕上(5cm)				m2	0.0
	型　枠　工				m2	6.0
	はつり(鉄筋コンクリート)				m3	2.0
	廃棄物処分					
	コンクリートガラ				m3	3.0
	鉄くず(SS)				t	6.4

1.機器品目・輸送重量・直接材料

	材 料 名	単 位	数 量
	据付工事		
	機械設備据付工	人	
	設備機械工	人	
	配管工	人	
	普通作業員	人	
	技術者	人	
	電工	人	
	撤去工事		
	設備機械工	人	
	普通作業員	人	
	技術者	人	
	電工	人	

	材 料 名	単 位	数 量

2.機器据付工集計表

① 直接労務員数

職種 / 工種	機械設備据付労務費		一般労務費							備考
	機械設備据付工	技術者	設備機械工	配管工	はつり工	溶接工	普通作業員	技術者	電工	
機器据付工										
大口管敷設工										
小配管据付工										
合計（人）										
端数処理（人）										
機器据付工(撤去)										
合計（人）										
端数処理（人）										

② 複合工及び鋼製加工品類集計表

項目	単位	数量	項目	単位	数量	項目	単位	数量	項目	単位	数量	項目	単位	数量
鉄筋コンクリート	m^3		鉄筋	kg		捨コンクリート	m^3		はつり(鉄筋コンクリート)	m^3	2.0	グレーチング	m^2	
無筋コンクリート	m^3	0.2	耐薬品性塗装	m^2		砕石	m^3		はつり(無筋コンクリート)	m3	1.0	グレーチング受枠	m	
豆砂利コンクリート	m^3		防水層(立上り)	m^2		掘削	m^3		鉄くず(SS)	t	6.4			
モルタル充填工	m^3	1.1	塗装工(鋼製・屋内)	m^2		埋戻	m^3		鉄くず(SUS)	t		配管サポート(SUS304)	t	0.98
モルタル仕上(2cm)	m^2	9.0	塗装工(鋼製・屋外)	m^2		残土	m^3		廃プラスチック	t	1.1	鋼製加工品(SUS304)	t	
モルタル仕上(5cm)	m^2		塗装工(CIP水上)	m^2		コンクリートガラ	m^3	3.0	廃酸	m^3				
防水塗装	m^2		塗装工(CIP水中)	m^2		砂	m^3		廃アルカリ	m^3				
型枠工	m^2	6.0	目荒し	m^2		塗装(手摺)	m^2							

3-1.機器据付工計算書

	機 器 名 称	重量 X (t/台)	台数	類別	歩掛算出式	歩 掛 (人/台)	技術者	電工	補正率	機械設備据付工 (90%)	普通作業員 (10%)	設備機械工 (第7類)	技術者	電工	輸送重量 (t)	備考
1	傾斜装置	1.12	1	4	X				1.0						1.12	
2	原水分配管	0.054	16	2	X				1.0						0.86	
3	底部排泥管	0.039	4	2	X				1.0						0.16	
4	トランキライザー	0.518	1	7	X				1.0						0.52	
5	底部排泥弁(150A_自動)	0.10	2	2	X				1.0						0.20	
6	底部排泥洗浄弁(100A_自動)	0.05	2	2	X				1.0						0.10	
7	スラッジブロー弁(100A_自動)	0.05	4	2	X				1.0						0.20	
8	ろ過池流入弁(F1)(250A_自動)	0.03	3	2	X				1.0						0.09	
9	逆洗排水流出弁(F5)(400A_自動)	0.10	3	2	X				1.0						0.30	
10	電磁弁盤(管廊内)	0.10	1	-	X				1.0						0.10	現場操作8
11	鋼管加工品(配管サポート等)SUS製	0.98	1	7	X				1.0						0.98	
								合 計							4.63	

3-2.機器据付工(撤去)計算書

	機 器 名 称	重量 X (t/台)	台数	類別	歩掛算出式	歩 掛 (人/台)	技術者	電工	補正率	機械設備据付工	普通作業員 (10%)	設備機械工 (90%)	技術者	電工	輸送重量 (t)	備考
1	傾斜装置	1.12	1	4	X				0.4						1.12	
2	原水分配管	0.082	16	2	X				0.4						1.31	
3	底部排泥管	0.069	4	2	X				0.4						0.28	
4	トランキライザー	0.635	1	7	X				0.4						0.64	
5	底部排泥弁(150A_自動)	0.1	2	2	X				0.4						0.20	
6	底部排泥洗浄弁(100A_自動)	0.06	2	2	X				0.4						0.12	
7	スラッジブロー弁(100A_自動)	0.06	4	2	X				0.4						0.24	
8	ろ過池流入弁(F1)(250A_自動)	0.03	3	2	X				0.4						0.09	
9	逆洗排水流出弁(F5)(400A_自動)	0.10	3	2	X				0.4						0.30	
10	電磁弁盤(管廊内)	0.10	1		X				0.4						0.10	現場操作8
11	鋼管加工品(配管サポート等)SS製	1.13	1	7	X				0.4						1.13	
								合 計							5.53	

4-1.大口径敷設敷設工

鋼 管（大口径）布 設 工 集 計 表

鋼管布設工

屋　内　配　管			
口　径	鋼管重量	標準歩掛	配管工
	ＴＯＮ	人／ton	人
400～550	0.57		
600～1000			
1100～			
屋　外・埋　設　配　管(標準の25%)			
400～550			
600～1000			
1100～			
400～550			
600～1000			
1100～			
計			

配　管　工	布　設　工	
	フランジ接合工（屋内）	
	フランジ接合工（屋外）	
	計	
溶　接　工	鋼管差込溶接フランジ	
	鋼管V形つき合わせ溶接	
	計	
普通作業員	配管工+溶接工と同人工	

鋼 管 布 設 及 び 接 合 工 集 計 表

鋼管フランジ接合工

口径	屋内配管			屋外・埋設配管		
	歩掛（人／カ所）	ヶ所	配管工（人）	歩掛（人／カ所）	ヶ所	配管工（人）
400		12				
450						
500						
600						
700						
800						
900						
1,000						
1,100						
1,200						
1,350						
1,500						
1,600						
1,800						
2,000						
計						

鋼管差込溶接工

口径	鋼管さし込み溶接フランジ			鋼管V形つき合わせ溶接		
	歩掛（人／枚）	枚	溶接工（人）	歩掛（人／ヶ所）	ヶ所	溶接工（人）
400						
450						
500						
600						
700						
800						
900						
1,000						
1,100						
1,200						
1,350						
1,500						
計						

鋼 管（大口径）数 量 集 計 表

（屋内）　　SUS

種　　別	形　　状	スケルトンNo.						計	単位重量 (kg/個)	据付重量 (kg)
		R-9								
直管	400A×10860L	1						10.86m	50.0	50.0
90°ショートエルボ	400A	3						3	31.6	94.8
T字管	400A×400A	3						3	35.2	105.6
レジューサー	400A×250A	3						3	15.0	45.0
フランジ	400A	12						12	23.2	278.4
									計	573.8
										↓
							据付重量計	400A～500A		0.57ton

4-2.大口径敷設敷設工(撤去)

鋼 管 （ 大 口 径） 数 量 集 計 表 （撤去）

（屋内） SGP-TE

種　　別	形　　状	スケルトンNo.						計	単位重量 (kg/個)	据付重量 (kg)
		R-9								
直管	400A×10560L	1						10.86m	77.6	77.6
90° ショートエルボ	400A	3						3	49.4	148.2
T字管	400A×400A	3						3	51.3	153.9
レジューサー	400A×250A	3						3	23.2	69.6
フランジ	400A	12						12	25.8	309.6
									計	758.9
										↓
							据付重量計		400A～500A	0.76ton

5-1.小配管人工数計算書

管種	ステンレス鋼鋼管(SUS)												ポリエチレン粉体ライニング鋼管(SGP-PA)											
場所	屋内配管			屋外配管			埋設配管内			既設管廊内			屋内配管			屋外配管			埋設配管			既設管廊内		
口径 (mm)	設計数量 (m)	配管工歩掛 (人/m)	配管工 (人)	設計数量 (m)	配管工歩掛 (人/m)	配管工 (人)	設計数量 (m)	配管工歩掛 (人/m)	配管工 (人)	設計数量 (m)	配管工歩掛 (人/m)	配管工 (人)	設計数量 (m)	配管工歩掛 (人/m)	配管工 (人)	設計数量 (m)	配管工歩掛 (人/m)	配管工 (人)	設計数量 (m)	配管工歩掛 (人/m)	配管工 (人)	設計数量 (m)	配管工歩掛 (人/m)	配管工 (人)
13、15																								
20										33.95														
25																								
30、32																								
40																								
50																								
65																								
75、80																								
100										145.94														
125										5.58														
150										96.50														
200										14.49														
250										19.89														
300																								
350																								
計	①			②			③			④			⑤			⑥			⑦			⑧		

・墨出し、切断、ねじ切り、ねじ込み、管接合、支持材料の取付け及び弁類取り付けを含む。
・ソケット、ベンド等で一般的に必要なものの取り付け人工は、本歩掛りに含まれる。
・フランジ接合の場合も本歩掛りを使用できるものとする。尚、フランジ接合の場合のフランジ、ボルト、ナット等は、付属材料費で算出できるものとする。
・屋外配管歩掛りには根切り、埋戻し等の土木工事は含まない。
・水圧検査等は、本歩掛りに含まれる。
・溶接検査歩掛り(フランジ溶接、高圧配管以外のつき合わせ溶接)は、本歩掛りに含まれる。
・支持材料の架台・Uボルト等は、付属材料費率で算出できるものとする。

5-1.小配管人工数計算書

管種	塩化ビニル管（VP）								
場所	屋内配管			屋外配管			排水・通気管用		
口径 (mm)	設計数量 (m)	配管工歩掛 (人/m)	配管工 (人)	設計数量 (m)	配管工歩掛 (人/m)	配管工 (人)	設計数量 (m)	配管工歩掛 (人/m)	配管工 (人)
16									
20									
25									
30、32									
40									
50									
65									
75、80									
100									
125									
150									
200									
250									
300									
350									
計	⑰			⑱			⑲		

管種	耐衝撃性塩化ビニル管（HIVP）								
場所	屋内配管			屋外配管			排水・通気管用		
口径 (mm)	設計数量 (m)	配管工歩掛 (人/m)	配管工 (人)	設計数量 (m)	配管工歩掛 (人/m)	配管工 (人)	設計数量 (m)	配管工歩掛 (人/m)	配管工 (人)
16									
20									
25									
30、32									
40									
50									
65									
75、80									
100									
125									
150									
200									
250									
300									
350									
計	⑳			㉑			㉒		

配管工合計（人）				
①			⑯	
②			⑰	
③			⑱	
④			⑲	
⑤			⑳	
⑥			㉑	
⑦			㉒	
⑧			㉓	
⑨			㉔	
⑩				
⑪				
⑫				
⑬				
⑭				
⑮				
				0.00

・墨出し、切断、ねじ切り、ねじ込み、管接合、支持材料の取付け及び弁類取り付けを含む。
・ソケット、ベンド等で一般的に必要なものの取り付け人工は、本歩掛りに含まれる。
・フランジ接合の場合も本歩掛りを使用できるものとする。尚、フランジ接合の場合のフランジ、ボルト、ナット等は、付属材料費で算出できるものとする。
・屋外配管歩掛りには根切り、埋戻し等の土木工事は含まない。
・水圧検査等は、本歩掛りに含まれる。
・溶接検査歩掛り(フランジ溶接、高圧配管以外のつき合わせ溶接)は、本歩掛りに含まれる。
・支持材料の架台・Uボルト等は、付属材料費率で算出できるものとする。

6-1.小配管設計数量集計表　（1／1）

区分		ステンレス鋼管(SUS304)														屋内配管							
ｽｹﾙﾄﾝNo.		1	2	3	4	5	6	7	8	9	10	11											合計
口径（mm）	15																						
	20				33.95																		33.95
	25																						
	32																						
	40																						
	50																						
	65																						
	80																						
	100		51.05	72.02			1.31	8.55			13.01												145.94
	125											5.58											5.58
	150	65.25	6.48									24.77											96.50
	200					14.49																	14.49
	250								18.88	1.01													19.89
	300																						
	350																						

区分		ステンレス鋼管(SUS304)														屋外配管							
ｽｹﾙﾄﾝNo.																							合計
口径（mm）	15																						
	20																						
	25																						
	30																						
	40																						
	50																						
	65																						
	80																						
	100																						
	125																						
	150																						
	200																						
	250																						
	300																						
	350																						

6-2.小配管設計(撤去)数量集計表　（1／1）

区分		鋼　管(SGP)														屋内配管							
ｽｹﾙﾄﾝNo.		1	2	3	4	5	6	7	8	9	10	11											合　計
口径（mm）	15																						
	20				15.09																		15.09
	25																						
	32																						
	40																						
	50																						
	65																						
	80																						
	100		22.69	32.01			0.58	3.80			4.28												63.36
	125											1.37											1.37
	150	29.00	2.88									14.87											46.75
	200					6.44																	6.44
	250								8.39	0.45													8.84
	300																						
	350																						

区分		ポリエチレン粉体ライニング鋼　管(SGP-PA)														屋外配管							
ｽｹﾙﾄﾝNo.																							合　計
口径（mm）	15																						
	20																						
	25																						
	30																						
	40																						
	50																						
	65																						
	80																						
	100																						
	125																						
	150																						
	200																						
	250																						
	300																						
	350																						

9.小配管弁類数量集計表　（1／2）

名称材質		自動ダイヤフラム弁(フランジ)																					自動バタフライ弁											SC14									
ｽｹﾙﾄﾝNo.		1	2	3	4	5	6	7	8	9	10	11										計	1	2	3	4	5	6	7	8	9	10	11										計
口径（mm）	15																																										
	20																																										
	25																																										
	32																																										
	40																																										
	50																																										
	65																																										
	80																																										
	100		2	4																		6																					
	125																																										
	150	2																				2																					
	200																																										
	250																													3													3
	300																																										
	350																																										
	400																													3													3

名称材質		手動内ネジ仕切弁（JIS10k）																					玉形弁　SUS/SUS											FC/ナイロン									
ｽｹﾙﾄﾝNo.		1	2	3	4	5	6	7	8	9	10	11										計	1	2	3	4	5	6	7	8	9	10	11										計
口径（mm）	15																																										
	20																									3																	3
	25																																										
	32																																										
	40																																										
	50																																										
	65																																										
	80																																										
	100			4			1	3			3											11																					
	125																																										
	150	2										3										5																					
	200																																										
	250																																										
	300																																										
	350																																										

9.小配管弁類数量集計表　（２／２）

名称材質		減圧弁																					安全弁																					
ｽｹﾙﾄﾝNo.		1	2	3	4	5	6	7	8	9	10	11										計	1	2	3	4	5	6	7	8	9	10	11										計
口径（mm）	15																																										
	20																																										
	25																																										
	32																																										
	40																																										
	50																																										
	65																																										
	80																																										
	100																																										
	125											1										1											1										1
	150																																										
	200																																										
	250																																										
	300																																										
	350																																										

名称材質		フランジ接合材																																									
ｽｹﾙﾄﾝNo.		1	2	3	4	5	6	7	8	9	10	11										計																					計
口径（mm）	15																																										
	20				7																	7																					
	25																																										
	32																																										
	40																																										
	50																																										
	65																																										
	80																																										
	100		20	28			1	6			9											64																					
	125											6										6																					
	150	26	4									18										48																					
	200					6																6																					
	250								6													6																					
	300																																										
	350																																										
	400									6												6																					

10-1.小配管数量計算書(設置)

（1 / 1）　※小配管(呼び径350mm以下)

スケルトン情報					管材									被覆工				弁類			
スケルトン No.	設置区分	管種	口径 (mm)	実数量	材料補完率 65A以下	材料補完率 80A以上	設計数量	付属材料費率 管継手	付属材料費率 接合材	付属材料費率 支持材	付属材料費率 塗装	付属材料費率 合計	換算数量	設置区分	使用区分	口径 (mm)	設計数量	名称	材質	口径 (mm)	数量
1	管廊	SUS304	150	29.004		1	29.00	1.15	0.1			1.25	65.25					仕切弁	FC/エポキシ	150	2
																		自動ダイヤフラム弁	FC/EPDM	150	2
2	管廊	SUS304	150	2.880		1	2.88	1.15	0.1			1.25	6.48					自動ダイヤフラム弁	FC/EPDM	100	2
	管廊	SUS304	100	22.694		1	22.69	1.15	0.1			1.25	51.05								
3	管廊	SUS304	100	32.014		1	32.01	1.15	0.1			1.25	72.02					仕切弁	FC/エポキシ	100	4
																		自動ダイヤフラム弁	FC/EPDM	100	4
4	管廊	SUS304	20	13.720	1.1		15.09	1.15	0.1			1.25	33.95					玉形弁	SCS13	20	3
5	管廊	SUS304	200	6.440		1	6.44	1.15	0.1			1.25	14.49								
6	管廊	SUS304	100	0.582		1	0.58	1.15	0.1			1.25	1.31					仕切弁	FC/エポキシ	100	1
7	管廊	SUS304	100	3.802		1	3.80	1.15	0.1			1.25	8.55					仕切弁	FC/エポキシ	100	3
8	管廊	SUS304	250	8.394		1	8.39	1.15	0.1			1.25	18.88					自動バタフライ弁	SCS14	250	3
9	管廊	SUS304	250	0.450		1	0.45	1.15	0.1			1.25	1.01								
10	管廊	SUS304	100	5.778		1	5.78	1.15	0.1			1.25	13.01					仕切弁	FC/エポキシ	100	3
11	管廊	SUS304	150	11.005		1	11.01	1.15	0.1			1.25	24.77					仕切弁	FC/エポキシ	150	3
	管廊	SUS304	125	2.481		1	2.48	1.15	0.1			1.25	5.58					減圧弁	FC/SCS14	125	1
																		安全弁	FC/SCS13	125	1

設計数量 = 実数量 × 材料補完率

換算数量 = 設計数量 ×（1 ＋ 付属材料費率）

管径	材料補完率
65A以下	1.1
80A以上	1.0

付属材料費率					
管種	管継手	接合材	支持材	塗装	合計
鋼管、塩化ビニール管等	0.55	0.1	0.7	0.35	1.7
ステンレス鋼管	1.15	0.1	0.15		1.4
塩化ビニールライニング管等	1.9	0.05	0.25	0.1	2.3

10-2.小配管数量計算書(撤去)

（1 / 1）　※小配管(呼び径350mm以下)

スケルトン情報					管材									被覆工				弁類			
スケルトン No.	設置区分	管種	口径 (mm)	実数量	材料補完率		設計数量	付属材料費率					換算数量	設置区分	使用区分	口径 (mm)	設計数量	名称	材質	口径 (mm)	数量
					65A以下	80A以上		管継手	接合材	支持材	塗装	合計									
1	管廊	SGP	150	29.004		1	29.00					0.00	29.00								
2	管廊	SGP	150	2.880		1	2.88					0.00	2.88								
	管廊	SGP	100	22.694		1	22.69					0.00	22.69								
3	管廊	SGP	100	32.014		1	32.01					0.00	32.01								
4	管廊	SGP	20	13.720	1.1		15.09					0.00	15.09								
5	管廊	SGP	200	6.440		1	6.44					0.00	6.44								
6	管廊	SGP	100	0.582		1	0.58					0.00	0.58								
7	管廊	SGP	100	3.802		1	3.80					0.00	3.80								
8	管廊	SGP	250	8.394		1	8.39					0.00	8.39								
9	管廊	SGP	250	0.450		1	0.45					0.00	0.45								
10	管廊	SGP	100	4.275		1	4.28					0.00	4.28								
11	管廊	SGP	150	14.869		1	14.87					0.00	14.87								
	管廊	SGP	125	1.370		1	1.37					0.00	1.37								

設計数量 = 実数量 × 材料補完率

換算数量 = 設計数量 ×（1 ＋ 付属材料費率）

管径	材料補完率
65A以下	1.1
80A以上	1.0

付属材料費率					
管種	管継手	接合材	支持材	塗装	合計
鋼管、塩化ビニール管等	0.55	0.1	0.7	0.35	1.7
ステンレス鋼管	1.15	0.1	0.15		1.4
塩化ビニールライニング管等	1.9	0.05	0.25	0.1	2.3

11-1. 複合工集計表(設置)

工　　種	撤去工 はつり工 m^3	廃棄物処分 コンクリートがら m^3	設置工 鉄筋コンクリート m^3	無筋コンクリート m^3	モルタル充填 m^3	モルタル仕上(t=20) m^2	モルタル仕上(t=50) m^2	型枠工 m^2	鉄筋工 kg	目荒し m^2	m^2	m
((設置)) 1 原水分配管貫通孔(入口)					0.207	2.073		0.259				
2 原水分配管貫通孔(出口)				0.243		3.04		1.216				
3 底部排泥管貫通孔					0.041	0.212		0.212				
4 底部排泥用圧力水管貫通孔					0.032	0.165		0.165				
5 スラッジブロー管貫通孔					0.064	0.33		0.33				
6 サンプリング管貫通孔					0.009	0.045		0.045				
7 オーバーフロー管貫通孔					0.051	0.13		0.13				
8 集水溝ドレン管貫通孔					0.016	0.082		0.082				
9 沈殿池ドレン管貫通孔					0.048	0.247		0.247				
10 ろ過池入口管(1)貫通孔					0.09	0.459		0.459				
11 ろ過池入口管(2)貫通孔					0.131	0.672		0.672				
12 ろ過池ドレン管貫通孔					0.064	0.247		0.247				
13 給水ダクトマンホール設置					0.044	0.44		0.44				
14 ろ過池マンホール設置					0.34	1.319		1.319				
計	0.00	0.00	0.00	0.24	1.14	9.46	0.00	5.82	0.00	0.00	0.00	0.0

No.	1	名称	原水分配管貫通孔(入口)	数量	16	名　称	計　算　式	1ヶ当り	合　計	
						鉄筋コンクリート工				m^3
						無筋コンクリート工				m^3
						モルタル充填工	$(0.35^2-0.20^2)*\pi/4*0.2$	0.013	0.207	m^3
						モルタル仕上（2cm）	$(0.35^2-0.20^2)*\pi/4*2$	0.130	2.073	m^2
						モルタル仕上（5cm）				m^2
						型　枠　工	$(0.35^2-0.20^2)*\pi/4*2$	0.130	0.259	m^2
						鉄　筋　工				kg
						目荒し				m^2
						コンクリートガラ				m^3
						はつり（鉄筋ｺﾝｸﾘｰﾄ）				m^3
						はつり（無筋ｺﾝｸﾘｰﾄ）				m^3

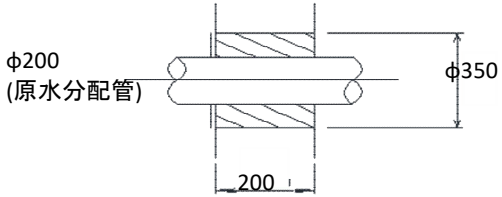

150A原水分配管貫通部

No.	2	名称	原水分配管貫通孔(出口)	数量	1	名　称	計　算　式	1ヶ当り	合　計	
						鉄筋コンクリート工				m^3
						無筋コンクリート工	7.6*0.2*0.08*2	0.2432	0.243	m^3
						モルタル充填工				m^3
						モルタル仕上（2cm）	7.6*0.2*2	3.040	3.04	m^2
						モルタル仕上（5cm）				m^2
						型　枠　工	7.6*0.08*2	1.216	1.216	m^2
						鉄　筋　工				kg
						目荒し				m^3
						コンクリートガラ				m^3
						はつり（鉄筋ｺﾝｸﾘｰﾄ）				m^3
						はつり（無筋ｺﾝｸﾘｰﾄ）				m^3

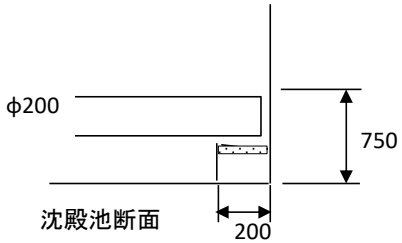

沈殿池断面

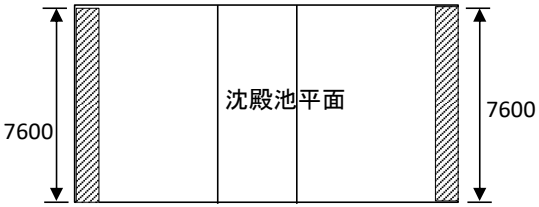

沈殿池平面

No.	3	名称	底部排泥管貫通孔	数量	2	名　称	計　算　式	1ヶ当り	合　計	
						鉄筋コンクリート工				m^3
						無筋コンクリート工				m^3
						モルタル充填工	$(0.30^2-0.15^2)*\pi/4*2*0.39$	0.021	0.041	m^3
						モルタル仕上（2cm）	$(0.30^2-0.15^2)*\pi/4*2$	0.106	0.212	m^2
						モルタル仕上（5cm）				m^2
						型　枠　工	$(0.30^2-0.15^2)*\pi/4*2$	0.106	0.212	m^2
						鉄　筋　工				kg
						目荒し				m^2
						コンクリートガラ				m^3
						はつり（鉄筋ｺﾝｸﾘｰﾄ）				m^3
						はつり（無筋ｺﾝｸﾘｰﾄ）				m^3

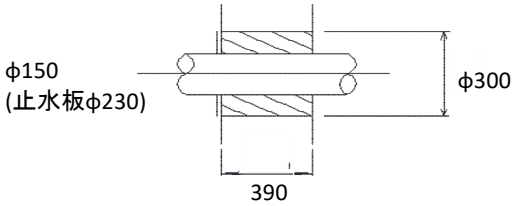

150A底部排泥管

No.	4	名称	底部排泥用圧力水管貫通孔	数量	2	名　称	計　算　式	1ヶ当り	合　計	
						鉄筋コンクリート工				m^3
						無筋コンクリート工				m^3
						モルタル充填工	$(0.25^2-0.10^2)*\pi/4*2*0.39$	0.016	0.032	m^3
						モルタル仕上（2cm）	$(0.25^2-0.10^2)*\pi/4*2$	0.082	0.165	m^2
						モルタル仕上（5cm）				m^2
						型　枠　工	$(0.25^2-0.10^2)*\pi/4*2$	0.082	0.165	m^2
						鉄　筋　工				kg
						目荒し				m^3
						コンクリートガラ				m^3
						はつり（鉄筋ｺﾝｸﾘｰﾄ）				m^3
						はつり（無筋ｺﾝｸﾘｰﾄ）				m^3

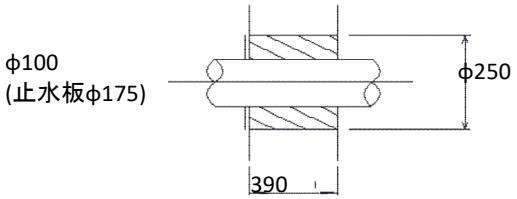

100A底部排泥管

No.	5	名称	スラッジブロー管貫通孔	数量	4	名　称	計　算　式	1ヶ当り	合　計	
						鉄筋コンクリート工				m^3
						無筋コンクリート工				m^3
						モルタル充填工	$(0.25^2-0.10^2)*\pi/4*0.39$	0.016	0.064	m^3
						モルタル仕上（2cm）	$(0.25^2-0.10^2)*\pi/4*2$	0.082	0.330	m^2
						モルタル仕上（5cm）				m^2
						型　枠　工	$(0.25^2-0.10^2)*\pi/4*2$	0.082	0.330	m^2
						鉄　筋　工				kg
						目荒し				m^3
						コンクリートガラ				m^3
						はつり（鉄筋ｺﾝｸﾘｰﾄ）				m^3
						はつり（無筋ｺﾝｸﾘｰﾄ）				m^3

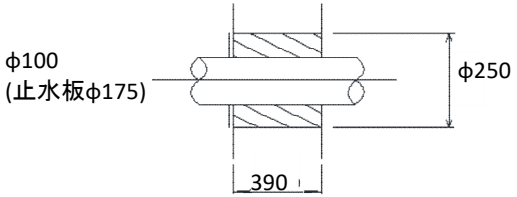

100Aスラッジブロー管

No.	6	名称	サンプリング管貫通孔	数量	3	名　称	計　算　式	1ヶ当り	合　計	
						鉄筋コンクリート工				m^3
						無筋コンクリート工				m^3
						モルタル充填工	$(0.10^2-0.02^2)*\pi/4*0.39$	0.003	0.009	m^3
						モルタル仕上（2cm）	$(0.10^2-0.02^2)*\pi/4*2$	0.015	0.045	m^2
						モルタル仕上（5cm）				m^2
						型　枠　工	$(0.10^2-0.02^2)*\pi/4*2$	0.015	0.045	m^2
						鉄　筋　工				kg
						目荒し				m^3
						コンクリートガラ				m^3
						はつり（鉄筋ｺﾝｸﾘｰﾄ）				m^3
						はつり（無筋ｺﾝｸﾘｰﾄ）				m^3

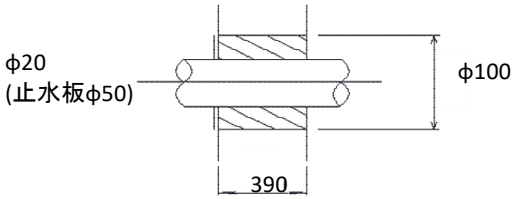

20Aスラッジブロー管

No.	7	名称	オーバーフロー管貫通孔	数量	1	名　称	計　算　式	1ヶ当り	合　計	
						鉄筋コンクリート工				m^3
						無筋コンクリート工				m^3
						モルタル充填工	$(0.35^2-0.20^2)*\pi/4*0.39$	0.051	0.051	m^3
						モルタル仕上（2cm）	$(0.35^2-0.20^2)*\pi/4*2$	0.130	0.130	m^2
						モルタル仕上（5cm）				m^2
						型　枠　工	$(0.35^2-0.20^2)*\pi/4*2$	0.130	0.130	m^2
						鉄　筋　工				kg
						目荒し				m^3
						コンクリートガラ				m^3
						はつり（鉄筋ｺﾝｸﾘｰﾄ）				m^3
						はつり（無筋ｺﾝｸﾘｰﾄ）				m^3

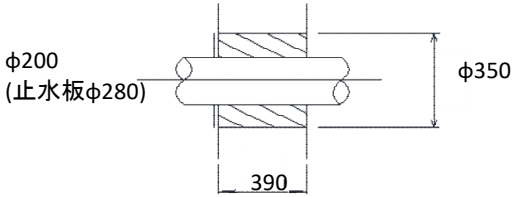

200Aオーバーフロー管

No.	8	名称	集水溝ドレン管貫通孔	数量	1	名　称	計　算　式	1ヶ当り	合　計	
						鉄筋コンクリート工				m^3
						無筋コンクリート工				m^3
						モルタル充填工	$(0.25^2-0.10^2)*\pi/4*0.39$	0.016	0.016	m^3
						モルタル仕上（2cm）	$(0.25^2-0.10^2)*\pi/4*2$	0.082	0.082	m^2
						モルタル仕上（5cm）				m^2
						型　枠　工	$(0.25^2-0.10^2)*\pi/4*2$	0.082	0.082	m^2
						鉄　筋　工				kg
						目荒し				m^3
						コンクリートガラ				m^3
						はつり（鉄筋ｺﾝｸﾘｰﾄ）				m^3
						はつり（無筋ｺﾝｸﾘｰﾄ）				m^3

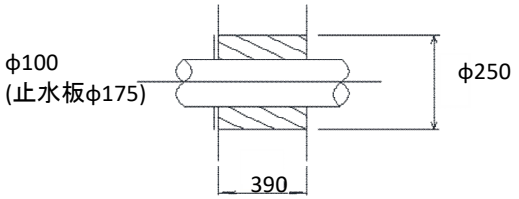

100A集水溝ドレン管

No.	9	名称	沈殿池ドレン管貫通孔	数量	3	名　称	計　算　式	1ヶ当り	合　計	
						鉄筋コンクリート工				m^3
						無筋コンクリート工				m^3
						モルタル充填工	$(0.25^2-0.10^2)*\pi/4*0.39$	0.016	0.048	m^3
						モルタル仕上（2cm）	$(0.25^2-0.10^2)*\pi/4*2$	0.082	0.247	m^2
						モルタル仕上（5cm）				m^2
						型　枠　工	$(0.25^2-0.10^2)*\pi/4*2$	0.082	0.247	m^2
						鉄　筋　工				kg
						目荒し				m^3
						コンクリートガラ				m^3
						はつり（鉄筋ｺﾝｸﾘｰﾄ）				m^3
						はつり（無筋ｺﾝｸﾘｰﾄ）				m^3

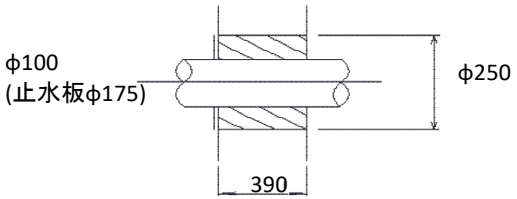

100A集水溝ドレン管

No.	10	名称	ろ過池入口管(1)貫通孔	数量	3	名　称	計　算　式	1ヶ当り	合　計	
						鉄筋コンクリート工				m^3
						無筋コンクリート工				m^3
						モルタル充填工	$(0.40^2-0.25^2)*\pi/4*0.39$	0.030	0.09	m^3
						モルタル仕上（2cm）	$(0.40^2-0.25^2)*\pi/4*2$	0.153	0.459	m^2
						モルタル仕上（5cm）				m^2
						型　枠　工	$(0.40^2-0.25^2)*\pi/4*2$	0.153	0.459	m^2
						鉄　筋　工				kg
						目荒し				m^3
						コンクリートガラ				m^3
						はつり（鉄筋ｺﾝｸﾘｰﾄ）				m^3
						はつり（無筋ｺﾝｸﾘｰﾄ）				m^3

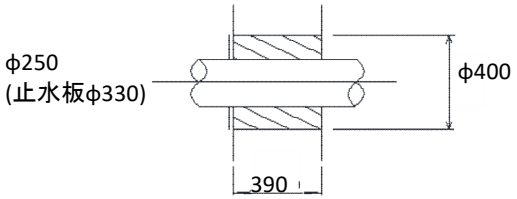

250Aろ過池入口管

No.	11	名称	ろ過池入口管(2)貫通孔	数量	3	名　称	計　算　式	1ヶ当り	合　計	
						鉄筋コンクリート工				m^3
						無筋コンクリート工				m^3
						モルタル充填工	$(0.55^2-0.40^2)*\pi/4*0.39$	0.044	0.131	m^3
						モルタル仕上（2cm）	$(0.55^2-0.40^2)*\pi/4*2$	0.224	0.672	m^2
						モルタル仕上（5cm）				m^2
						型　枠　工	$(0.55^2-0.40^2)*\pi/4*2$	0.224	0.672	m^2
						鉄　筋　工				kg
						目荒し				m^3
						コンクリートガラ				m^3
						はつり（鉄筋ｺﾝｸﾘｰﾄ）				m^3
						はつり（無筋ｺﾝｸﾘｰﾄ）				m^3

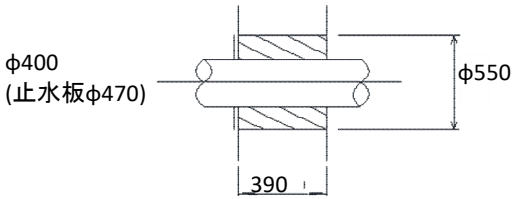

400Aろ過池入口管

No.	12	名称	ろ過池ドレン管貫通孔	数量	3	名　称	計　算　式	1ヶ当り	合　計	
						鉄筋コンクリート工				m^3
						無筋コンクリート工				m^3
						モルタル充填工	$(0.25^2-0.10^2)*\pi/4*0.515$	0.021	0.064	m^3
						モルタル仕上（2cm）	$(0.25^2-0.10^2)*\pi/4*2$	0.082	0.247	m^2
						モルタル仕上（5cm）				m^2
						型　枠　工	$(0.25^2-0.10^2)*\pi/4*2$	0.082	0.247	m^2
						鉄　筋　工				kg
						目荒し				m^3
						コンクリートガラ				m^3
						はつり（鉄筋ｺﾝｸﾘｰﾄ）				m^3
						はつり（無筋ｺﾝｸﾘｰﾄ）				m^3

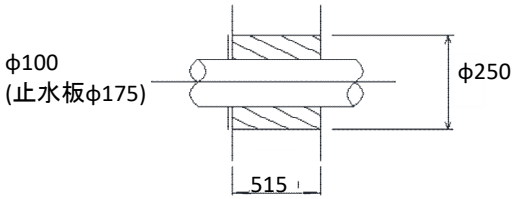

100Aろ過池ドレン管

No.	13	名称	給水ダクトマンホール設置	数量	1	名　称	計　算　式	1ヶ当り	合　計	
						鉄筋コンクリート工				m^3
						無筋コンクリート工				m^3
						モルタル充填工	$(0.80^2-0.60^2)*\pi/4*0.2$	0.044	0.044	m^3
						モルタル仕上（2cm）	$(0.80^2-0.60^2)*\pi/4*2$	0.440	0.44	m^2
						モルタル仕上（5cm）				m^2
						型　枠　工	$(0.80^2-0.60^2)*\pi/4*2$	0.440	0.44	m^2
						鉄　筋　工				kg
						目荒し				m^3
						コンクリートガラ				m^3
						はつり（鉄筋ｺﾝｸﾘｰﾄ）				m^3
						はつり（無筋ｺﾝｸﾘｰﾄ）				m^3

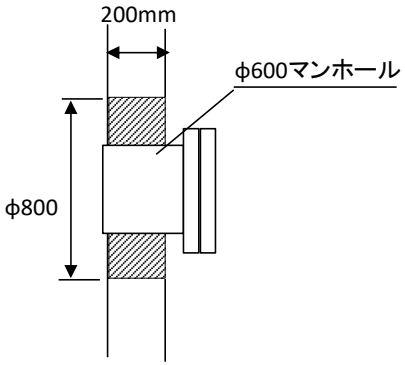

No.	14	名称	ろ過池マンホール設置	数量	3	名　称	計　算　式	1ヶ当り	合　計	
						鉄筋コンクリート工				m^3
						無筋コンクリート工				m^3
						モルタル充填工	$(0.80^2-0.60^2)*\pi/4*0.515$	0.113	0.34	m^3
						モルタル仕上（2cm）	$(0.80^2-0.60^2)*\pi/4*2$	0.440	1.319	m^2
						モルタル仕上（5cm）				m^2
						型　枠　工	$(0.80^2-0.60^2)*\pi/4*2$	0.440	1.319	m^2
						鉄　筋　工				kg
						目荒し				m^3
						コンクリートガラ				m^3
						はつり（鉄筋ｺﾝｸﾘｰﾄ）				m^3
						はつり（無筋ｺﾝｸﾘｰﾄ）				m^3

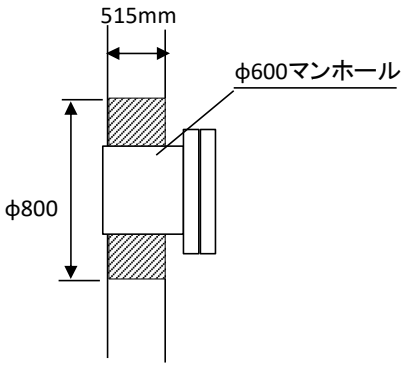

11-2. 複合工集計表（撤去）

工　　種	撤去工 はつり工 (無筋Co) m^3	撤去工 はつり工 (有筋Co) m^3	廃棄物処分 コンクリートがら m^3	設置工 鉄筋 コンクリート m^3	無筋 コンクリート m^3	モルタル 充填 m^3	モルタル 仕上 (t=20) m^2	モルタル 仕上 (t=50) m^2	型枠工 m^2	鉄筋工 kg	目荒し m^2	m^2	m
((撤去)) 1 トランキライザー支持台	0.569		0.569										
2 原水分配管支持台	0.283		0.283										
3 原水分配管貫通孔(入口)		0.208	0.208										
4 原水分配管貫通孔(出口)		1.22	1.22										
5 底部排泥管貫通孔		0.041	0.041										
6 底部排泥用圧力水管貫通孔		0.032	0.032										
7 スラッジブロー管貫通孔		0.064	0.064										
8 サンプリング管貫通孔		0.018	0.018										
9 オーバーフロー管貫通孔		0.051	0.051										
10 集水溝ドレン管貫通孔		0.016	0.016										
11 沈殿池ドレン管貫通孔		0.048	0.048										
12 ろ過池入口管(1)貫通孔		0.09	0.09										
13 ろ過池入口管(2)貫通孔		0.131	0.131										
14 ろ過池ドレン管貫通孔		0.045	0.045										
15 給水ダクトマンホール撤去		0.044	0.044										
16 ろ過池マンホール撤去		0.241	0.241										
計	0.85	2.25	3.10	0.00	0.00	0.00	0.00	0.00	0.00	0.00	0.00	0.00	0.0

No.	1	名称	トランキライザー支持台	数量	64

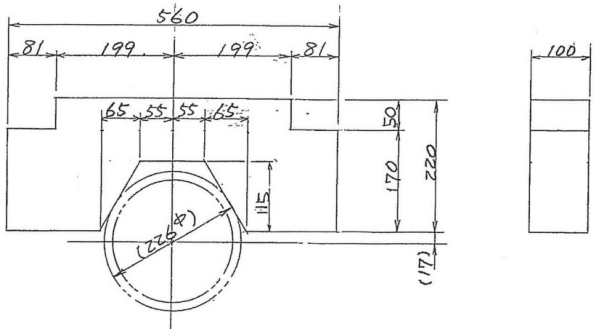

名　称	計　算　式	1ヶ当り	合　計	
鉄筋コンクリート工				m³
無筋コンクリート工				m²
モルタル充填工				m³
モルタル仕上（2cm）				m²
モルタル仕上（5cm）				m²
型　枠　工				m²
鉄　筋　工				kg
目荒し				m³
コンクリートガラ	はつりと同じ	0.009	0.569	m³
はつり（鉄筋ｺﾝｸﾘｰﾄ）				m³
はつり（無筋ｺﾝｸﾘｰﾄ）	(0.56*0.22-2*(0.081*0.05)-(0.11+0.24)/2*0.15)*0.1	0.009	0.569	m³

No.	2	名称	原水分配管支持台	数量	16

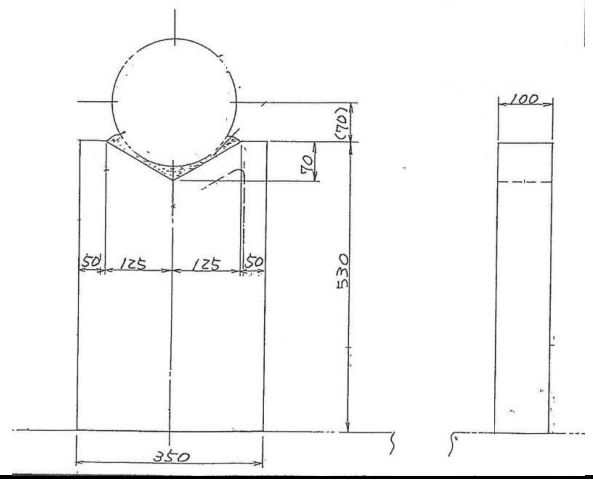

名　称	計　算　式	1ヶ当り	合　計	
鉄筋コンクリート工				m³
無筋コンクリート工				m²
モルタル充填工				m³
モルタル仕上（2cm）	0.35*0.1			m²
モルタル仕上（5cm）				m²
型　枠　工				m²
鉄　筋　工				kg
目荒し				m³
コンクリートガラ	はつり工に同じ	0.018	0.283	m³
はつり（鉄筋ｺﾝｸﾘｰﾄ）				m³
はつり（無筋ｺﾝｸﾘｰﾄ）	(0.35*0.53-0.07*0.125)*0.1	0.018	0.283	m³

No.	3	名称	原水分配管貫通孔(入口)	数量	16

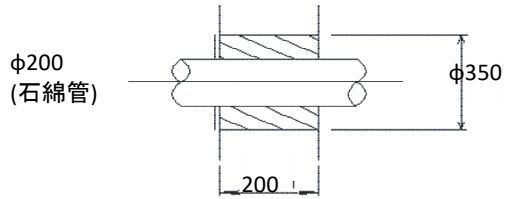

150A原水分配管貫通部

名　称	計　算　式	1ヶ当り	合　計	
鉄筋コンクリート工				m³
無筋コンクリート工				m²
モルタル充填工				m³
モルタル仕上（2cm）				m²
モルタル仕上（5cm）				m²
型　枠　工				m²
鉄　筋　工				kg
目荒し				m²
コンクリートガラ	はつり工に同じ	0.013	0.208	m³
はつり（鉄筋ｺﾝｸﾘｰﾄ）	$(0.35^2-0.20^2)*\pi/4*0.2$	0.013	0.208	m³
はつり（無筋ｺﾝｸﾘｰﾄ）				m³

No.	4	名称	原水分配管貫通孔(出口)	数量	1

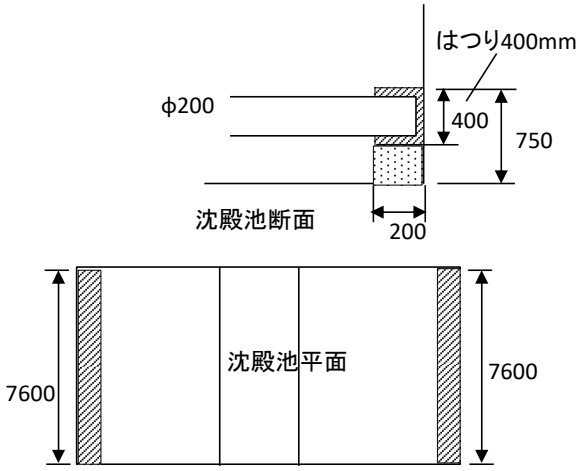

名　称	計　算　式	1ヶ当り	合　計	
鉄筋コンクリート工				m³
無筋コンクリート工				m²
モルタル充填工				m³
モルタル仕上（2cm）				m²
モルタル仕上（5cm）				m²
型　枠　工				m²
鉄　筋　工				kg
目荒し				m³
コンクリートガラ	はつり工に同じ	1.216	1.22	m³
はつり（鉄筋ｺﾝｸﾘｰﾄ）	7.6*0.2*0.4*2	1.216	1.22	m³
はつり（無筋ｺﾝｸﾘｰﾄ）				m³

No.	5	名称	底部排泥管貫通孔	数量	2	名　称	計　算　式	1ヶ当り	合　計	
						鉄筋コンクリート工				m^3
						無筋コンクリート工				m^2
						モルタル充填工				m^3
						モルタル仕上（2cm）				m^2
						モルタル仕上（5cm）				m^2
						型　枠　工				m^2
						鉄　筋　工				kg
						目荒し				m^2
						コンクリートガラ	はつり工に同じ	0.021	0.041	m^3
						はつり（鉄筋ｺﾝｸﾘｰﾄ）	$(0.30^2-0.15^2)*\pi/4*0.39$	0.021	0.041	m^3
						はつり（無筋ｺﾝｸﾘｰﾄ）				m^3

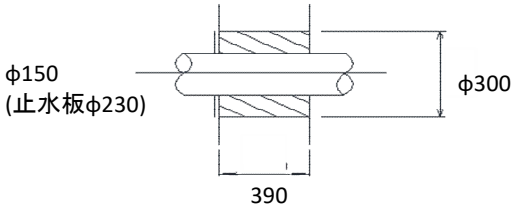

150A底部排泥管

No.	6	名称	底部排泥用圧力水管貫通孔	数量	2	名　称	計　算　式	1ヶ当り	合　計	
						鉄筋コンクリート工				m^3
						無筋コンクリート工				m^2
						モルタル充填工				m^3
						モルタル仕上（2cm）				m^2
						モルタル仕上（5cm）				m^2
						型　枠　工				m^2
						鉄　筋　工				kg
						目荒し				m^3
						コンクリートガラ	はつり工に同じ	0.016	0.032	m^3
						はつり（鉄筋ｺﾝｸﾘｰﾄ）	$(0.25^2-0.10^2)*\pi/4*0.39$	0.016	0.032	m^3
						はつり（無筋ｺﾝｸﾘｰﾄ）				m^3

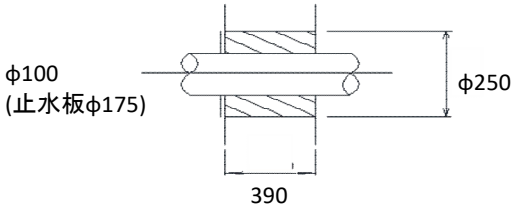

100A底部排泥管

No.	7	名称	スラッジブロー管貫通孔	数量	4	名　称	計　算　式	1ヶ当り	合　計	
						鉄筋コンクリート工				m^3
						無筋コンクリート工				m^2
						モルタル充填工				m^3
						モルタル仕上（2cm）				m^2
						モルタル仕上（5cm）				m^2
						型　枠　工				m^2
						鉄　筋　工				kg
						目荒し				m^3
						コンクリートガラ	はつり工に同じ	0.016	0.064	m^3
						はつり（鉄筋ｺﾝｸﾘｰﾄ）	$(0.25^2-0.10^2)*\pi/4*0.39$	0.016	0.064	m^3
						はつり（無筋ｺﾝｸﾘｰﾄ）				m^3

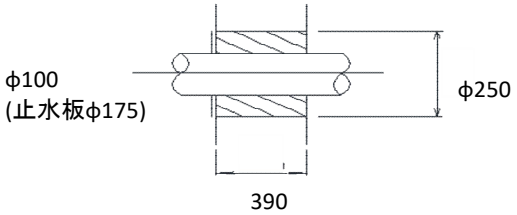

100Aスラッジブロー管

No.	8	名称	サンプリング管貫通孔	数量	3	名　称	計　算　式	1ヶ当り	合　計	
						鉄筋コンクリート工				m^3
						無筋コンクリート工				m^2
						モルタル充填工				m^3
						モルタル仕上（2cm）				m^2
						モルタル仕上（5cm）				m^2
						型　枠　工				m^2
						鉄　筋　工				kg
						目荒し				m^3
						コンクリートガラ	はつり工に同じ	0.006	0.018	m^3
						はつり（鉄筋ｺﾝｸﾘｰﾄ）	$(0.10^2-0.02^2)*\pi/4*0.39$	0.006	0.018	m^3
						はつり（無筋ｺﾝｸﾘｰﾄ）				m^3

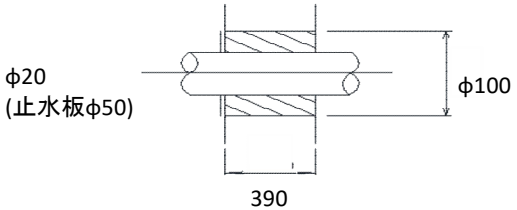

20Aスラッジブロー管

No.	9	名称	オーバーフロー管貫通孔	数量	1	名　称	計　算　式	1ヶ当り	合　計	
						鉄筋コンクリート工				m^3
						無筋コンクリート工				m^2
						モルタル充填工				m^3
						モルタル仕上（2cm）				m^2
						モルタル仕上（5cm）				m^2
						型　枠　工				m^2
						鉄　筋　工				kg
						目荒し				m^3
						コンクリートガラ	はつり工に同じ	0.051	0.051	m^3
						はつり（鉄筋ｺﾝｸﾘｰﾄ）	$(0.35^2-0.20^2)*\pi/4*0.39$	0.051	0.051	m^3
						はつり（無筋ｺﾝｸﾘｰﾄ）				m^3

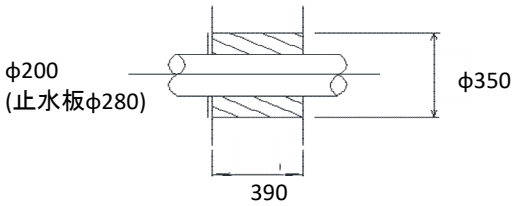

200Aオーバーフロー管

No.	10	名称	集水溝ドレン管貫通孔	数量	1	名　称	計　算　式	1ヶ当り	合　計	
						鉄筋コンクリート工				m^3
						無筋コンクリート工				m^2
						モルタル充填工				m^3
						モルタル仕上（2cm）				m^2
						モルタル仕上（5cm）				m^2
						型　枠　工				m^2
						鉄　筋　工				kg
						目荒し				m^3
						コンクリートガラ	はつり工に同じ	0.016	0.016	m^3
						はつり（鉄筋ｺﾝｸﾘｰﾄ）	$(0.25^2-0.10^2)*\pi/4*2*0.39$	0.016	0.016	m^3
						はつり（無筋ｺﾝｸﾘｰﾄ）				m^3

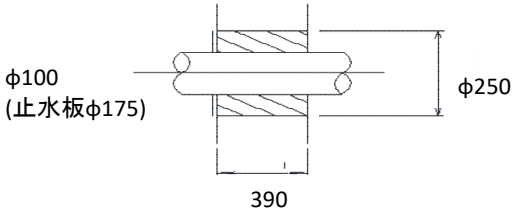

100A集水溝ドレン管

No.	11	名称	沈殿池ドレン管貫通孔	数量	3	名　称	計　算　式	1ヶ当り	合　計	
						鉄筋コンクリート工				m^3
						無筋コンクリート工				m^2
						モルタル充填工				m^3
						モルタル仕上（2cm）				m^2
						モルタル仕上（5cm）				m^2
						型　枠　工				m^2
						鉄　筋　工				kg
						目荒し				m^3
						コンクリートガラ	はつり工に同じ	0.016	0.048	m^3
						はつり（鉄筋ｺﾝｸﾘｰﾄ）	$(0.25^2-0.10^2)*\pi/4*0.39$	0.016	0.048	m^3
						はつり（無筋ｺﾝｸﾘｰﾄ）				m^3

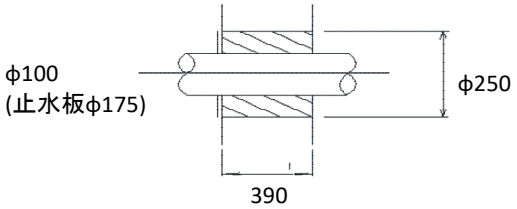

100A集水溝ドレン管

No.	12	名称	ろ過池入口管(1)貫通孔	数量	3	名　称	計　算　式	1ヶ当り	合　計	
						鉄筋コンクリート工				m^3
						無筋コンクリート工				m^2
						モルタル充填工				m^3
						モルタル仕上（2cm）				m^2
						モルタル仕上（5cm）				m^2
						型　枠　工				m^2
						鉄　筋　工				kg
						目荒し				m^3
						コンクリートガラ	はつり工に同じ	0.030	0.090	m^3
						はつり（鉄筋ｺﾝｸﾘｰﾄ）	$(0.40^2-0.25^2)*\pi/4*0.39$	0.030	0.090	m^3
						はつり（無筋ｺﾝｸﾘｰﾄ）				m^3

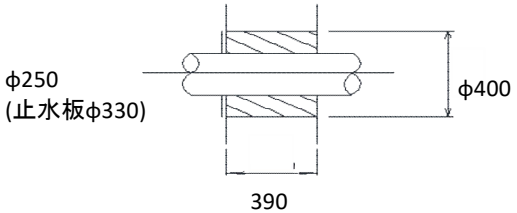

250Aろ過池入口管

No.	13	名称	ろ過池入口管(2)貫通孔	数量	3	名　称	計　算　式	1ヶ当り	合　計	
						鉄筋コンクリート工				m^3
						無筋コンクリート工				m^2
						モルタル充填工				m^3
						モルタル仕上（2cm）				m^2
						モルタル仕上（5cm）				m^2
						型　枠　工				m^2
						鉄　筋　工				kg
						目荒し				m^3
						コンクリートガラ	はつり工に同じ	0.044	0.131	m^3
						はつり（鉄筋ｺﾝｸﾘｰﾄ）	$(0.55^2-0.40^2)*\pi/4*0.39$	0.044	0.131	m^3
						はつり（無筋ｺﾝｸﾘｰﾄ）				m^3

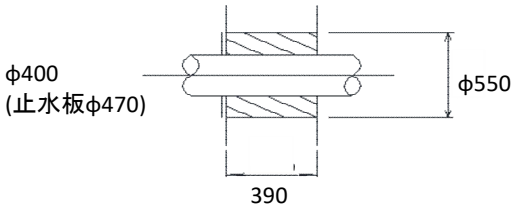

400Aろ過池入口管

No.	14	名称	ろ過池ドレン管貫通孔	数量	3	名　称	計　算　式	1ヶ当り	合　計	
						鉄筋コンクリート工				m^3
						無筋コンクリート工				m^2
						モルタル充填工				m^3
						モルタル仕上（2cm）				m^2
						モルタル仕上（5cm）				m^2
						型　枠　工				m^2
						鉄　筋　工				kg
						目荒し				m^3
						コンクリートガラ	はつり工に同じ	0.015	0.045	m^3
						はつり（鉄筋ｺﾝｸﾘｰﾄ）	$(0.25^2-0.10^2)*\pi/4*0.365$	0.015	0.045	m^3
						はつり（無筋ｺﾝｸﾘｰﾄ）				m^3

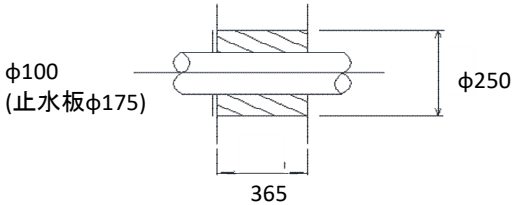

100Aろ過池ドレン管

No.	15	名称	給水ダクトマンホール撤去	数量	1

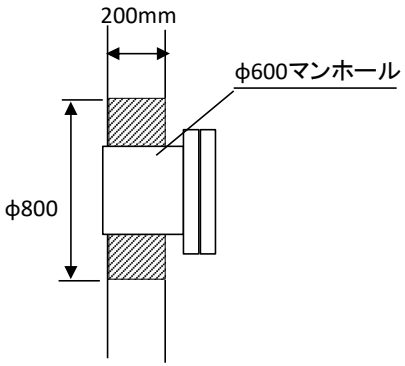

名　称	計　算　式	1ヶ当り	合　計	
鉄筋コンクリート工				m^3
無筋コンクリート工				m^2
モルタル充填工				m^3
モルタル仕上（2cm）	0.35*0.1			m^2
モルタル仕上（5cm）				m^2
型　枠　工				m^2
鉄　筋　工				kg
目荒し				m^3
コンクリートガラ	はつり工に同じ	0.044	0.044	m^3
はつり（鉄筋ｺﾝｸﾘｰﾄ）	$(0.80^2-0.60^2)*\pi/4*2*0.2$	0.044	0.044	m^3
はつり（無筋ｺﾝｸﾘｰﾄ）				m^3

No.	16	名称	ろ過池マンホール撤去	数量	3

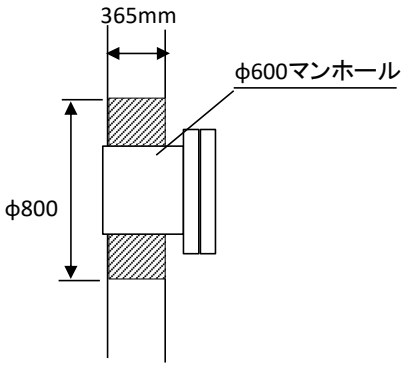

名　称	計　算　式	1ヶ当り	合　計	
鉄筋コンクリート工				m^3
無筋コンクリート工				m^2
モルタル充填工				m^3
モルタル仕上（2cm）				m^2
モルタル仕上（5cm）				m^2
型　枠　工				m^2
鉄　筋　工				kg
目荒し				m^3
コンクリートガラ	はつり工に同じ	0.080	0.241	m^3
はつり（鉄筋ｺﾝｸﾘｰﾄ）	$(0.80^2-0.60^2)*\pi/4*2*0.365$	0.080	0.241	m^3
はつり（無筋ｺﾝｸﾘｰﾄ）				m^3

12.鋼製加工品類集計表

名　　称		材質	区分	数量	重量
1	原水分配管支持台	SUS304	低・屋内(水槽内)	32	500.24
2	トランキライザー支持台	SUS304	低・屋内(水槽内)	64	156.18
3	SP01	SUS304	低・屋内(水槽内)	8	91.91
4	SP02	SUS304	低・屋内(水槽内)	8	35.88
5	SP03	SUS304	低・屋内(水槽内)	6	116.33
6	SP04	SUS304	低・屋内(水槽内)	5	15.61
7	SP05	SUS304	低・屋内	1	5.61
8	SP06	SUS304	低・屋内	7	57.96
合計重量		SUS304			979.72
		SS400			0

No.	1	名称	原水分配管支持台	数量	32
材質	SUS304	区分	低・屋内(水槽内)		

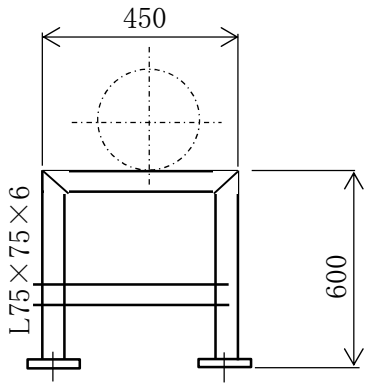

番号 材料形状	計　算　式	単位数量	単位重量	数　量
① L-75×75×6	0.6+0.6+0.45+0.45　= 2.1 m	2.1	6.90	463.68
② PL-6	0.11×0.11×2　= 0.0242 ㎡	0.024	47.60	36.56
合計重量				500.24
アンカーボルト	M16アンカーボルト(SUS)		2	64 本

No.	2	名称	トランキライザー支持台	数量	64
材質	SUS304	区分	低・屋内(水槽内)		

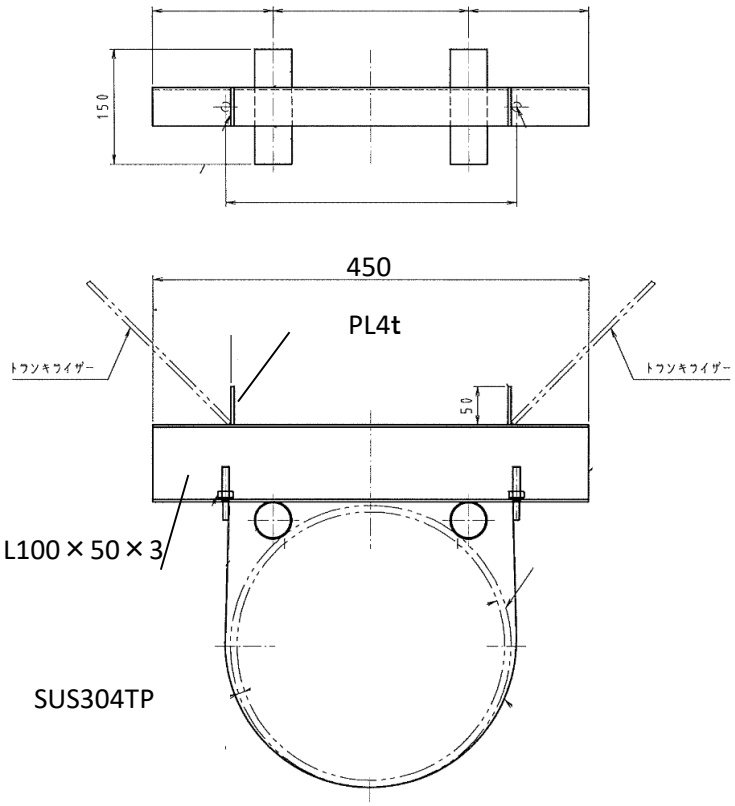

番号 材料形状	計　算　式	単位数量	単位重量	数　量
① [-100×50×3	0.45　= 0.45 m	0.45	4.75	136.8
② 20A_SUS304　5s	0.15*2　= 0.3 m	0.3	0.48	9.24
③ PL-4	0.05×0.05×2　= 0.005 ㎡	0.005	31.70	10.14
合計重量				156.18
アンカーボルト				本 0

No.	3	名称	SP01	数量	8
材質	SUS304	区分	低・屋内(水槽内)		

底部排泥管用

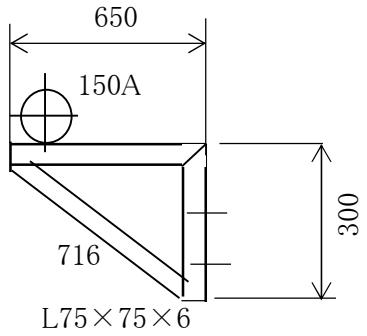

番号 材料形状	計　算　式	単位数量	単位重量	数　量
① L-75×75×6	0.65+0.3+0.715　　= 1.665　m	1.665	6.90	91.91
合計重量				91.91
アンカーボルト	M16アンカーボルト(SUS)		2	本 16

No.	4	名称	SP02	数量	8
材質	SUS304	区分	低・屋内(水槽内)		

底部排泥用圧力水管用

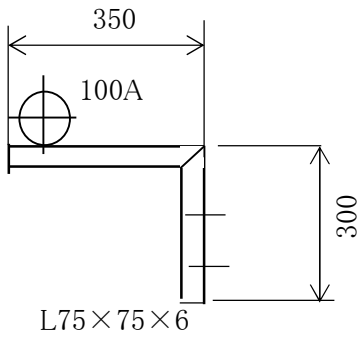

番号 / 材料形状	計　算　式	単位数量	単位重量	数　量
① L-75×75×6	0.35+0.3 = 0.65 m	0.65	6.90	35.88
合計重量				35.88
アンカーボルト	M16アンカーボルト(SUS)		2	16 本

No.	5	名称	SP03	数量	6
材質	SUS304	区分	低・屋内(水槽内)		

スラッジブロー管用

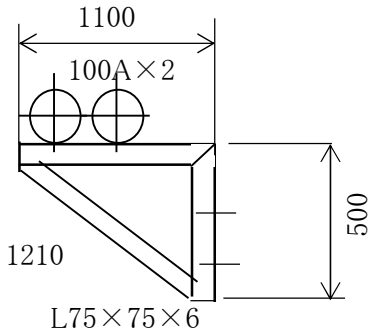

番号 材料形状	計　算　式	単位数量	単位重量	数　量
① L-75×75×6	1.1+0.5+1.21　　=　2.81　m	2.81	6.90	116.33
合計重量				116.33
アンカーボルト	M16アンカーボルト(SUS)		2	本 12

No.	6	名称	SP04	数量	5
材質	SUS304	区分	低・屋内(水槽内)		

サンプリング配管用

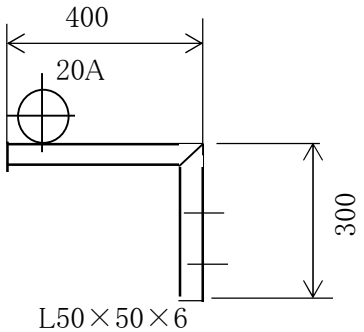

番号 材料形状	計　算　式	単位数量	単位重量	数　量
① L-50×50×4	0.4+0.3　　= 0.7 m	0.7	4.46	15.61
合計重量				15.61
アンカーボルト	M16アンカーボルト(SUS)		2	本 10

No.	7	名称	SP05	数量	1
材質	SUS304	区分	低･屋内		

サンプリング配管用

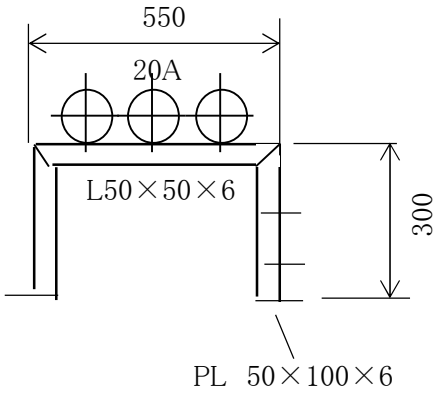

番号 材料形状	計　算　式	単位数量	単位重量	数　量
⑤ L-50×50×6	0.55+0.3+0.3 = 1.150 m	1.15	4.46	5.13
② PL-6	0.05*0.1*2 = 0.010 ㎡	0.01	47.60	0.48
合計重量				5.61
アンカーボルト			4	本 4

No.	8	名称	SP06	数量	7
材質	SUS304	区分	低･屋内		

送水ポンプ出口バルブユニット配管用

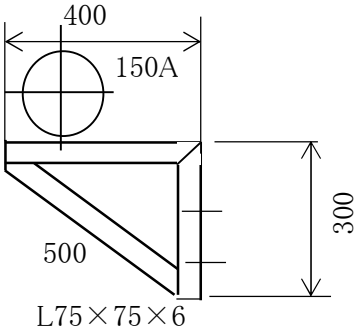

番号 材料形状	計　算　式	単位数量	単位重量	数　量
① L-75×75×6	0.4+0.3+0.5　= 1.2 m	1.2	6.90	57.96
合計重量				57.96
アンカーボルト			2	14 本

12(2).サポート位置図（1/3）

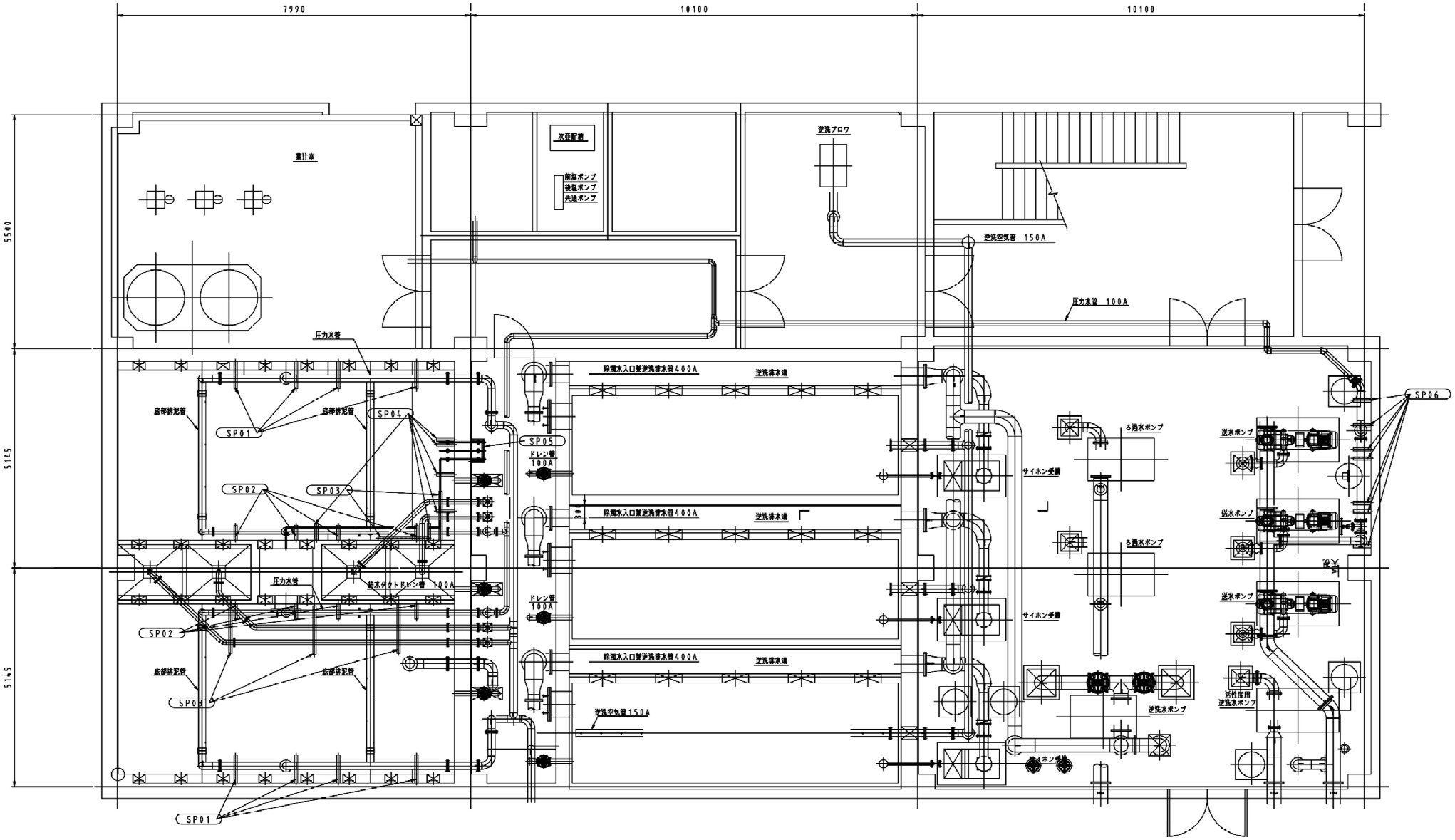

12(2).サポート位置図 (2/3)

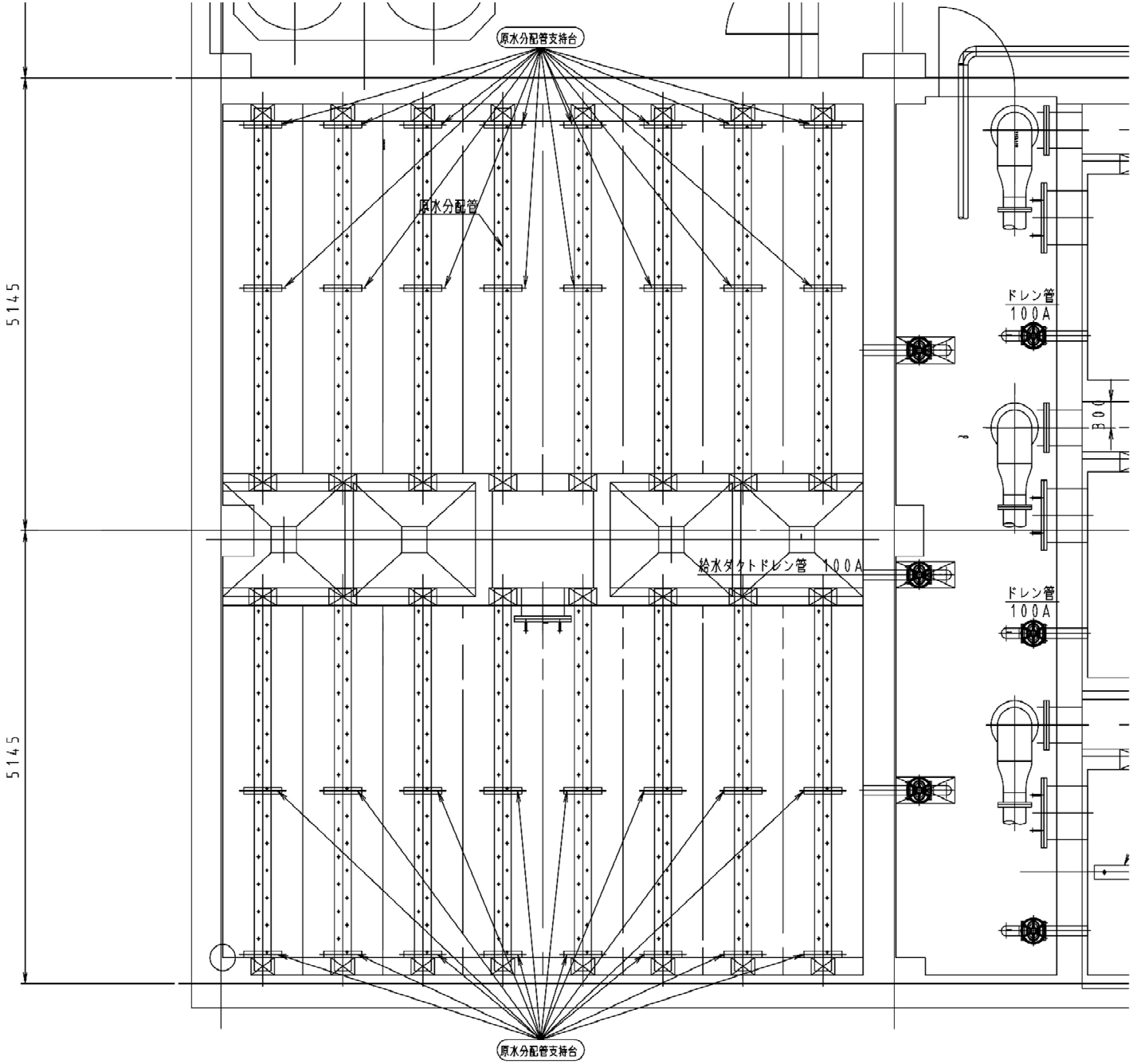

12(2).サポート位置図 (3/3)

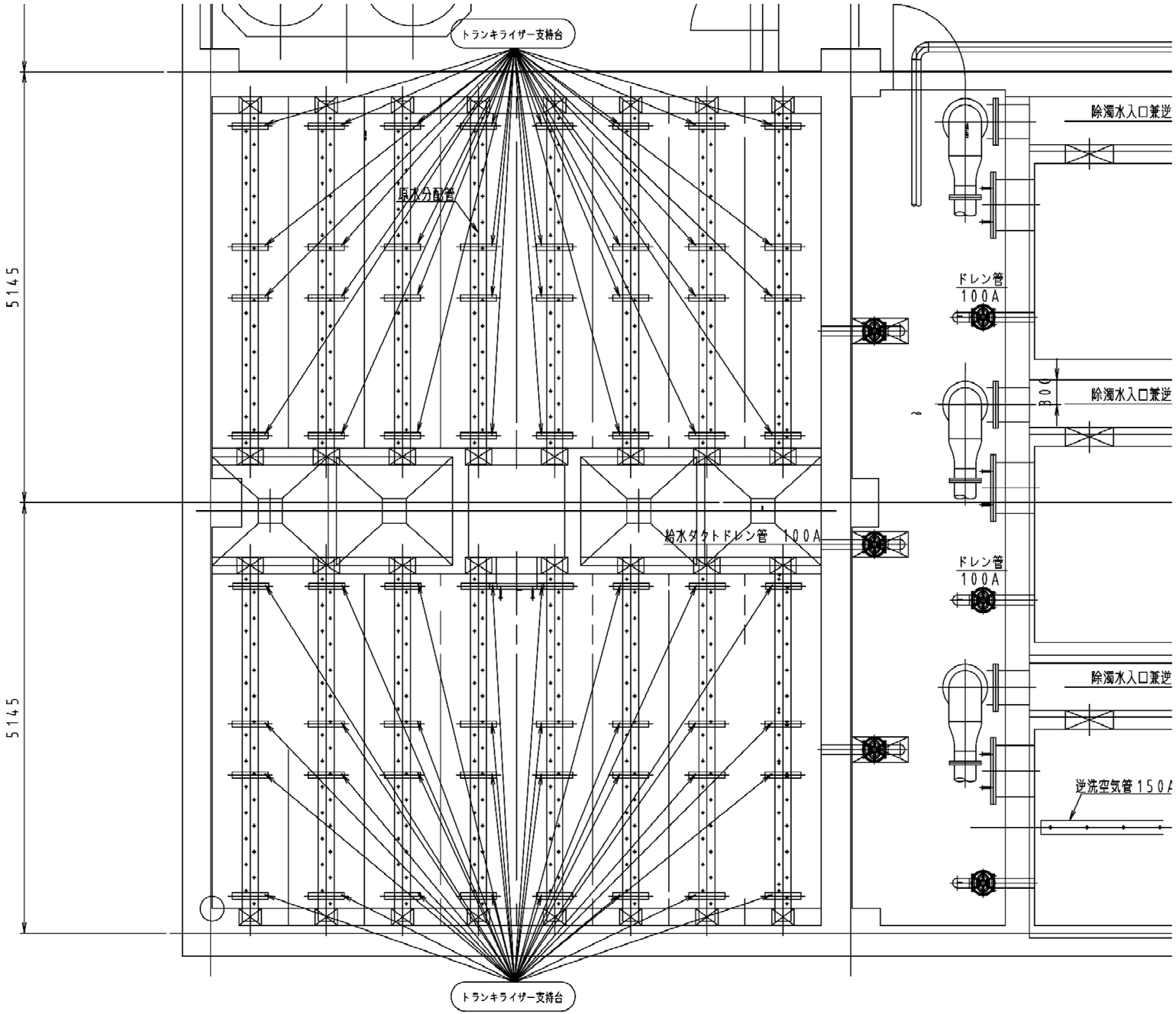

13. 廃材の重量集計

(1) 撤去機器

	重量 kg	台数 台	合計 kg	
				鉄くず
底部排泥弁(150A_自動)	100	2	200	
底部排泥洗浄弁(100A_自動)	60	2	120	
スラッジブロー弁(100A_自動)	60	4	240	
ろ過池流入弁(F1)(250A_自動)	30	3	90	
逆洗排水流出弁(F5)(400A_自動)	100	3	300	
電磁弁盤(管廊内)	100	1	100	
廃棄架鋼類(SS)	1130	1	1130	廃棄架鋼類重量集計表(-Aより)
鉄くず(撤去機器)			2180	-①
廃棄架鋼類(SUS)			0	廃棄架鋼類重量集計表(-Bより)
鉄くず(撤去機器) SUS			0	-②

(2) 撤去配管

管種	口径 A	設計長さ m	単位重量 kg/m	小計重量 kg	補正係数	合計重量 kg	
	20	15.09	1.7	25.4	1.0	**25.4**	
	100	63.36	12.2	773	1.0	**780.7**	
	125	1.37	15.0	20.6	1.0	**20.6**	
	150	46.75	19.8	925.7	1.0	**925.7**	
	200	6.44	30.1	193.8	1.0	**193.8**	
	250	8.84	42.4	374.8	1.0	**374.8**	
	400			760.0	1.0	**760.0**	←大口径集計表
	手動弁類			1106.5	1.0	**1106.5**	-Cより
鉄くず(撤去配管)				4180		4188	
						4190	-③

手動弁類	Kg/台	台数	Kg	
底部排泥弁(150A_手動)	100	2	200	
スラッジブロー弁(100A_手動)	60	4	240	
サンプリング弁(20A_手動)	0.5	3	1.5	
集水渠ドレン弁(100A_手動)	30	1	30	
沈殿池ドレン弁(100A_手動)	30	3	90	
ろ過池ドレン弁(100A_手動)	30	3	90	
送水ポンプ出口弁(150A_手動)	50	3	150	
送水ポンプ出口安全弁	145	1	145	
送水ポンプ出口減圧弁	160	1	160	
		合計	1106.5	-C

(3) 樹脂材料

						重量	台数	合計	
	仕様	単位数量		単位重量		kg	台	kg	
傾斜板	9.9m×6.9m×H444	66	m2	17	Kg/m2	1122	1	1122	PVC
原水分配管ブラインド	φ226×5t×16個	0.2	L/個	1.45	Kg/L	0	16	4.64	PVC
廃プラスチック　合計								1126.64	
								1127 -④	

(4)合計

	kg	t	m^3	
鉄くず(SS)	6370	6.37		-①＋③
鉄くず(SUS)	0.0	0.00		-②
廃プラスチック	1127.0	1.127		-④
廃酸				
廃アルカリ				

(参考) 撤去石綿材料

	仕様	単位数量	単位重量	重量 kg	台数 台	合計 kg		
原水分配管	φ200×4340×16本(3種)	4.34 m/本	18.075 Kg/m	78	16	1255.1	石綿製品	
原水分配管(継手)	φ200用石綿継手×16本(3種	0.2 m/個	18.075 Kg/m	4	16	57.8	石綿製品	
						1313.0	82.06	Kg/本
底部排泥管	φ150×2880×4本(1種)	2.88 m/本	17.35 Kg/m	50	4	199.9	石綿製品	
ギボルトジョイント	φ150×8個(1種)	2 個/本	9.5 Kg/個	19	4	76.0	石綿製品	
						275.9	68.97	Kg/本
トランキライザー①	L1820×W500×t6×2	10.92 L/個	1.5 Kg/L	16	28	458.64	石綿製品	
トランキライザー②	L660×W500×t6×2	3.96 L/個	1.5 Kg/L	6	14	83.16	石綿製品	
トランキライザー③	L1820×W600×t6	6.552 L/個	1.5 Kg/L	10	8	78.624	石綿製品	
トランキライザー④	L660×W600×t6	2.376 L/個	1.5 Kg/L	4	4	14.256	石綿製品	
						634.68		

13(1).廃棄架鋼類重量集計表

	名称	数量	材質	重量/個	合計重量	分類
1	KSP01	6	SS400	11.489	68.934	1
2	KSP02	6	SS400	4.485	26.91	1
3	KSP03	4	SS400	19.389	77.556	1
4	KSP04	2	SS400	3.122	6.244	1
5	KSP05	1	SS400	5.605	5.605	1
6	KSP06	5	SS400	8.28	41.4	1
7	給水ダクトマンホール	1	SS400	167.148	167.148	1
8	ろ過池マンホール	3	SS400	182.856	548.568	1
	小計(SS)				942.365	
	補正率	1.2				
	合計(SS)				1130.8	
					1130	-A
	小計(SUS)				0	
	補正率	1.2				
	合計(SUS)				0	
					0	-B

13(2).廃棄架鋼類 重量計算書

No.	1	名称	KSP01	数量	6
材質	SS400	区分	低・屋内(水槽内)		

底部排泥管用

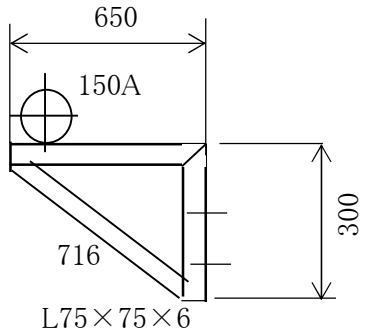

番号 材料形状	計　算　式	単位数量	単位重量	重　量
① L-75×75×6	0.65+0.3+0.715 = 1.665 m	1.665	6.90	11.489
合計重量				11.489
アンカーボルト				本

No.	2	名称	KSP02	数量	6
材質	SS400	区分	低・屋内(水槽内)		

底部排泥用圧力水管用

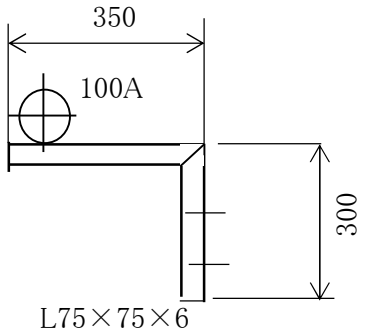

番号 材料形状	計　算　式	単位数量	単位重量	重　量
① L-75×75×6	0.35+0.3 = 0.65 m	0.65	6.90	4.485
				4.485
アンカーボルト				本

No.	3	名称	KSP03	数量	4
材質	SS400	区分	低・屋内(水槽内)		

スラッジブロー管用

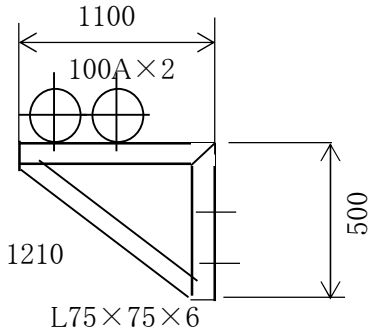

番号 材料形状	計　算　式	単位数量	単位重量	重　量
① L-75×75×6	1.1+0.5+1.21 = 2.81 m	2.81	6.90	19.389
				19.389
アンカーボルト				本

No.	4	名称	KSP04	数量	2
材質	SS400	区分	低・屋内(水槽内)		

サンプリング配管用

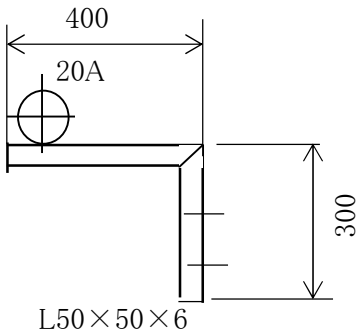

番号 材料形状	計　算　式	単位数量	単位重量	重　量
① L-50×50×6	0.4+0.3 = 0.7 m	0.7	4.46	3.122
				3.122
アンカーボルト				本

No.	5	名称	KSP05	数量	1
材質	SS400	区分	低・屋内		

サンプリング配管用

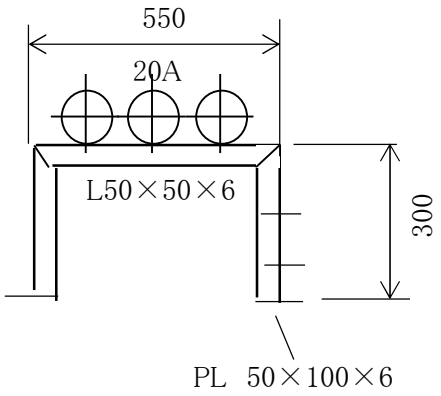

番号 材料形状	計　算　式	単位数量	単位重量	重　量
⑤ L-50×50×6	0.55+0.3+0.3 = 1.150 m	1.15	4.46	5.129
② PL-6	0.05*0.1*2 = 0.010 ㎡	0.01	47.60	0.476
				5.605
アンカーボルト				本

No.	6	名称	KSP06	数量	5
材質	SS400	区分	低･屋内		

送水ポンプ出口バルブユニット配管用

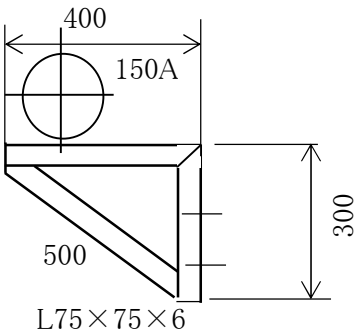

番号 材料形状	計　算　式	単位数量	単位重量	重　量
① L-75×75×6	0.4+0.3+0.5　　= 1.2 m	1.2	6.90	8.28
				8.28
アンカーボルト				本

No.	7	名称	給水ダクトマンホール	数量	1
材質		SS400	区分	低・屋内(水槽内)	

給水ダクトマンホール

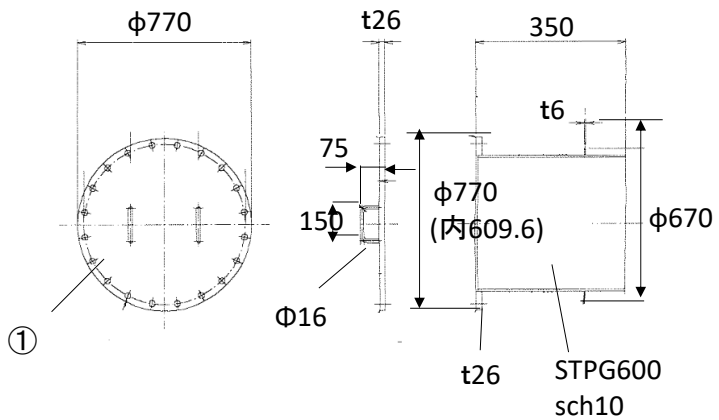

番号 材料形状	計　算　式		単位数量	単位重量	重　量
① PL-26	$0.77^2*\pi/4$	= 0.466 m2	0.466	204.1	95.111
② RB　φ16	(0.075+0.15+0.075)*2	= 0.600 m	0.6	0.50	0.3
③ PL-26	$(0.77^2-0.6096^2)*\pi/4$	= 0.174 m	0.174	204.1	35.513
④ STPGΦ600_Sch10	0.35	= 0.350 m	0.35	95.20	33.32
⑤ PL-6	(0.672-0.60962)*π/4	= 0.061 m2	0.061	47.60	2.904
					167.148

No.	8	名称	ろ過池マンホール	数量	3
材質	SS400	区分	低・屋内(水槽内)		

ろ過池マンホール

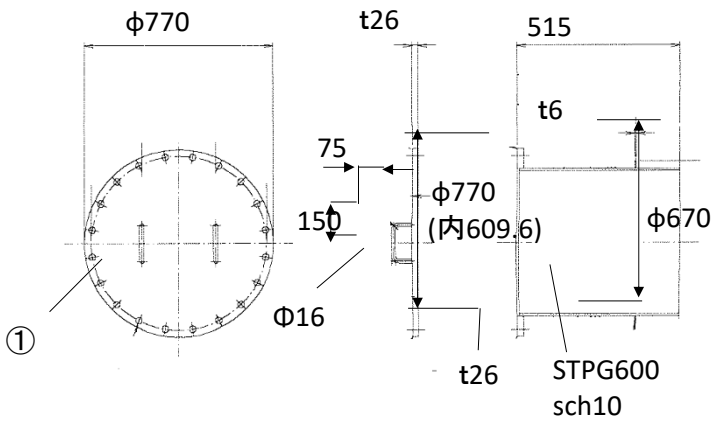

番号 材料形状	計　算　式			単位数量	単位重量	重　量
① PL-26	$0.77^2*\pi/4$	= 0.466	m2	0.466	204.1	95.111
② RB　φ16	(0.075+0.15+0.075)*2	= 0.600	m	0.6	0.50	0.3
③ PL-26	$(0.77^2-0.6096^2)*\pi/4$	= 0.174	m	0.174	204.1	35.513
④ PGΦ600_Sch10	0.515	= 0.515	m	0.515	95.20	49.028
⑤ PL-6	(0.672-0.60962)*π/4	= 0.061	m2	0.061	47.60	2.904
						182.856